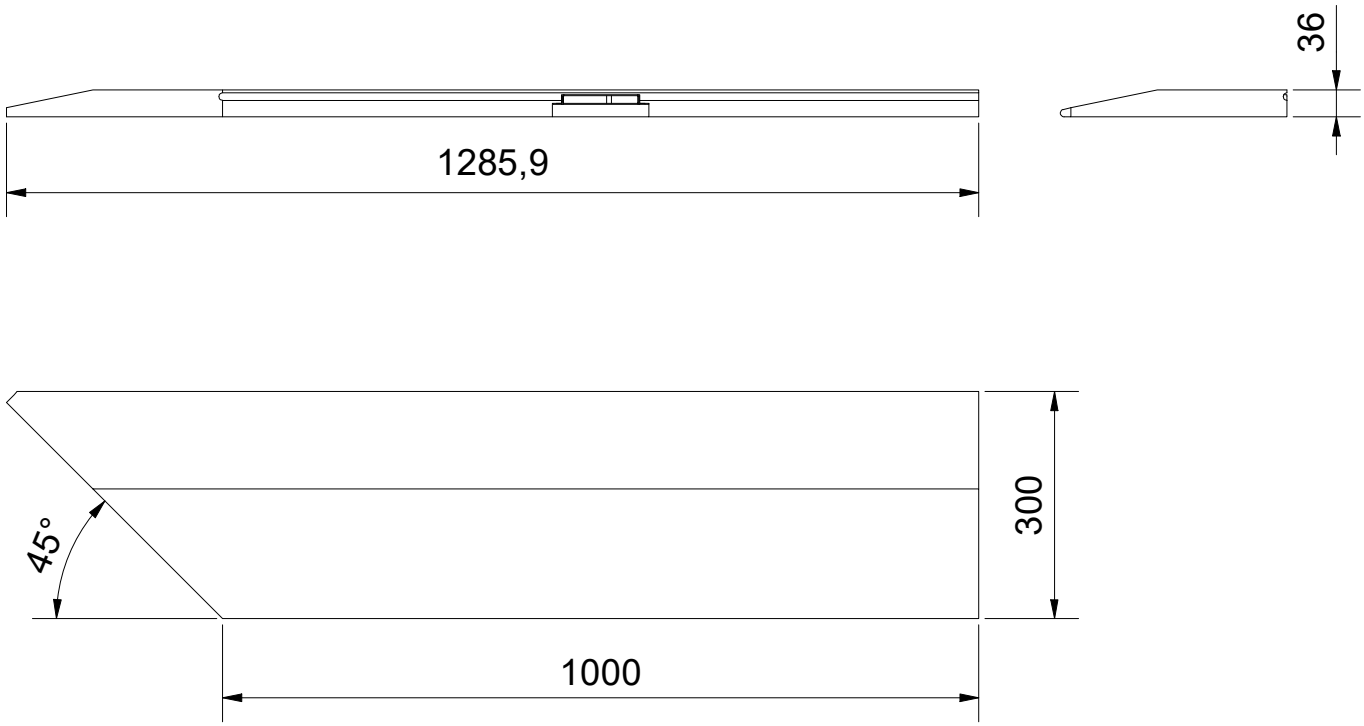

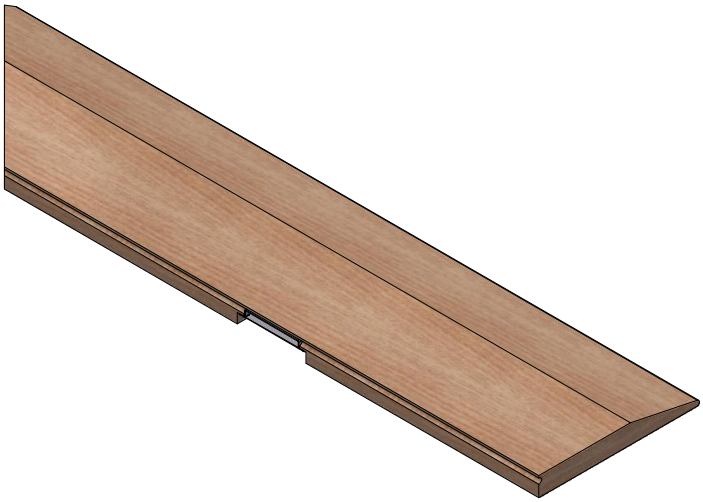

TÜCHLER we make venues better				Allgemein-toleranzen: ISO 2768-m	Maßstab 1 : 10	Rohmaße:
						Werkstoff:
					Datum	Name
				Gezeichnet	20.01.2026	Cebova S.
				Kontrolliert		
				Norm		
Status	Änderungen	Datum	Name	Dateiname: MANCL _46S_100_AO_Maßblatt.dwg		

Projekt: **Manero Classic mit Schloss**

Bezeichnung
Schwingboden MANERO CLASSIC 4 und 6 Schloss Rampe 1m Typ AO

Zeichnungs-Nr.: **MANCL _46S_100_AO**

Revision:

A4

inbart- nicht