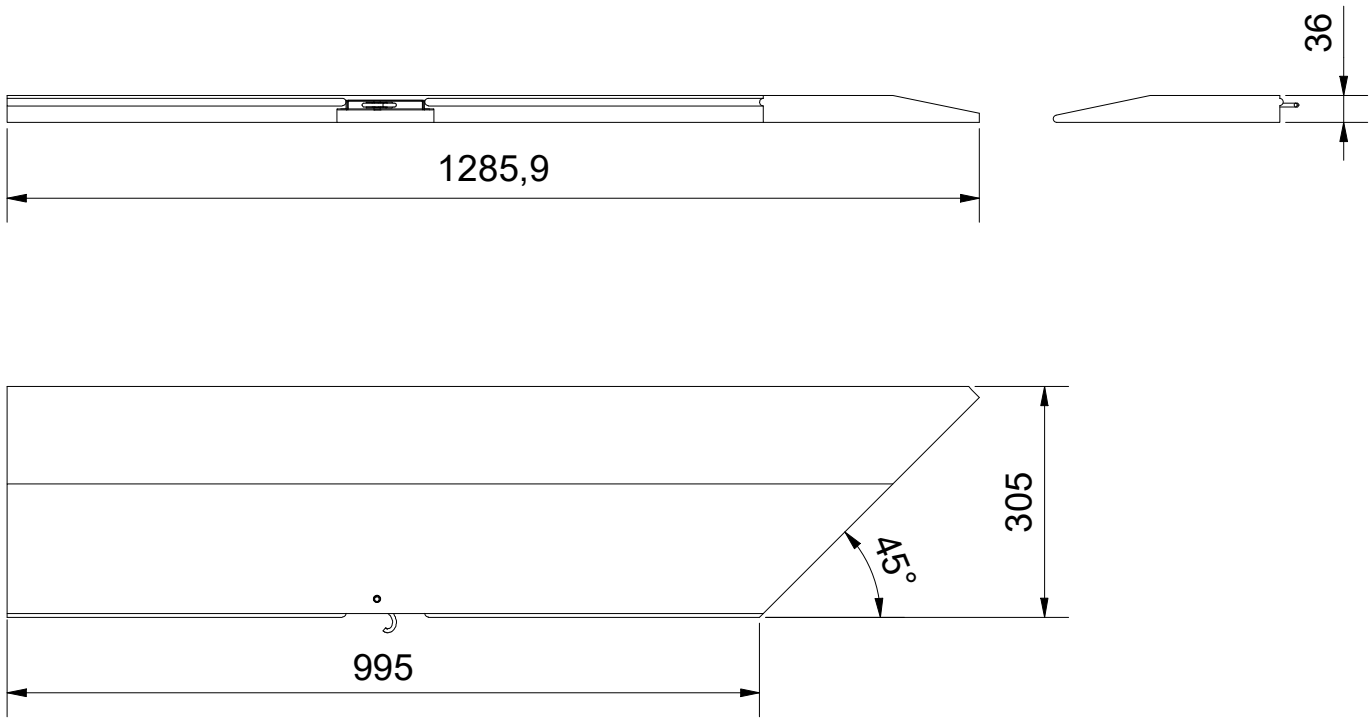

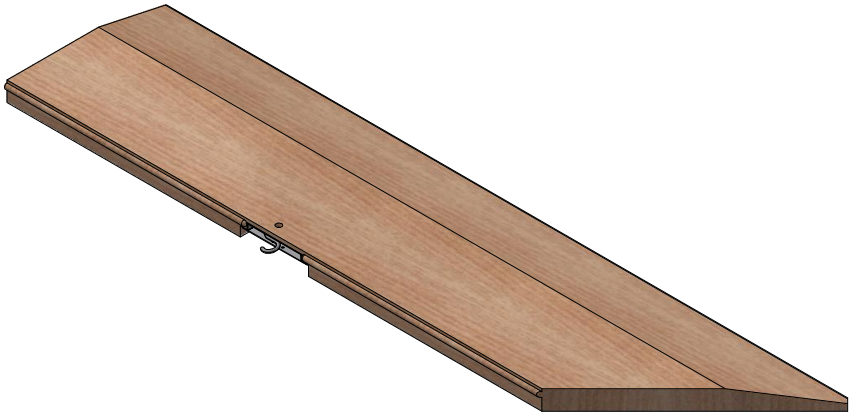

TÜCHLER we make venues better				Allgemein-toleranzen: ISO 2768-m		Maßstab 1 : 10	Rohmaße:
							Werkstoff:
					Datum	Name	Projekt: **Manero Classic mit Schloss**
				Gezeichnet	20.01.2026	Cebova S.	Bezeichnung **Schwingboden MANERO CLASSIC 4 und 6 Schloss Rampe 1m Typ BH**
				Kontrolliert			
				Norm			
							Zeichnungs-Nr.: **MANCL _46S_100_BH** / Revision:
							A4
Status	Änderungen	Datum	Name	Dateiname: MANCL _46S_100_BH_Maßblatt.dwg			

inbart- nicht